40 立体の投影図

レッスン 6010 立体の投影図

ポイント

● 投影図（とうえいず）： 立体をある方向から見て平面に表した図
　真上から見た図を平面図，正面から見た図を立面図という

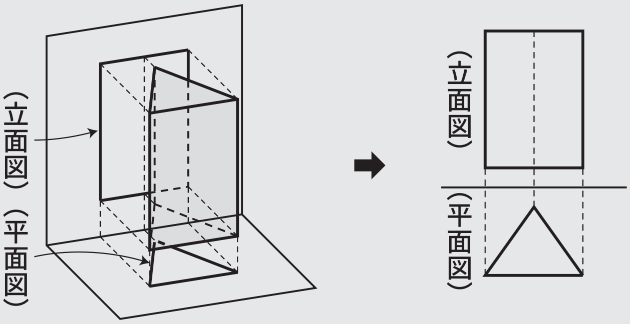

問題

次の投影図で表された立体の名前を答えなさい。

(1)

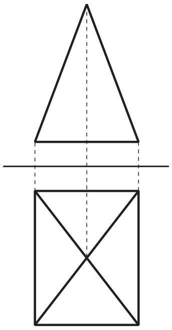

(2)

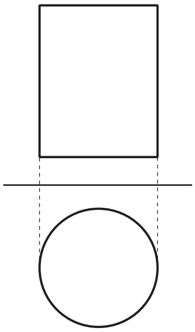

(3)

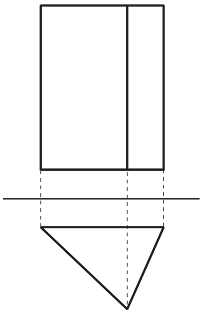

解答

(1) 平面図が長方形，立面図が三角形なので
　　四角錐　…(答)

(1)

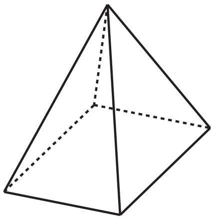

⑵ 平面図が円，立面図が長方形なので

円柱 …(答)

⑵

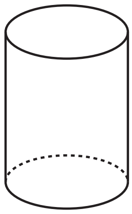

⑶ 平面図が三角形，立面図が長方形なので

三角柱 …(答)

⑶

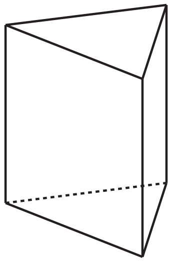

確認テスト 立体の投影図

次の投影図で表された立体の名前を答えなさい。

⑴

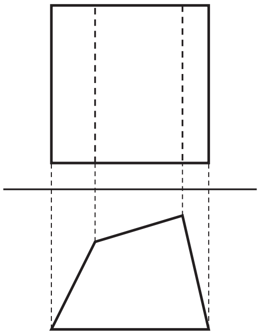

⑵

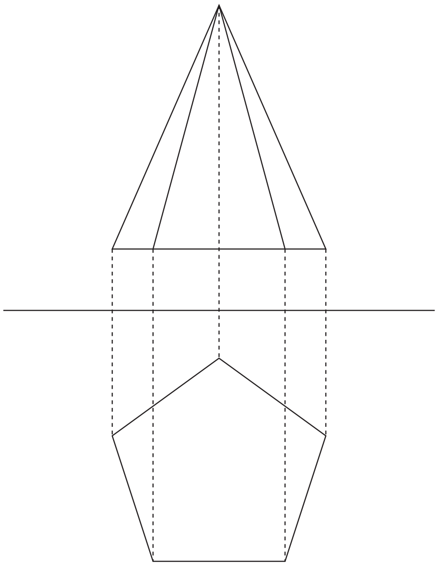

(3)

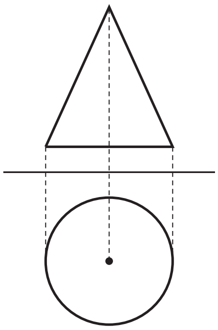

(4)

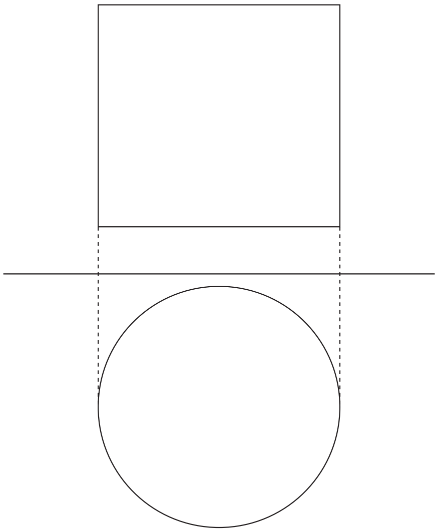
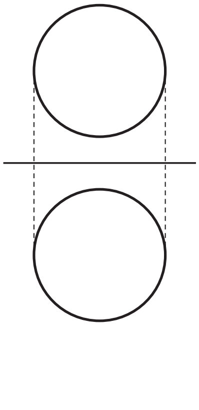
(5)